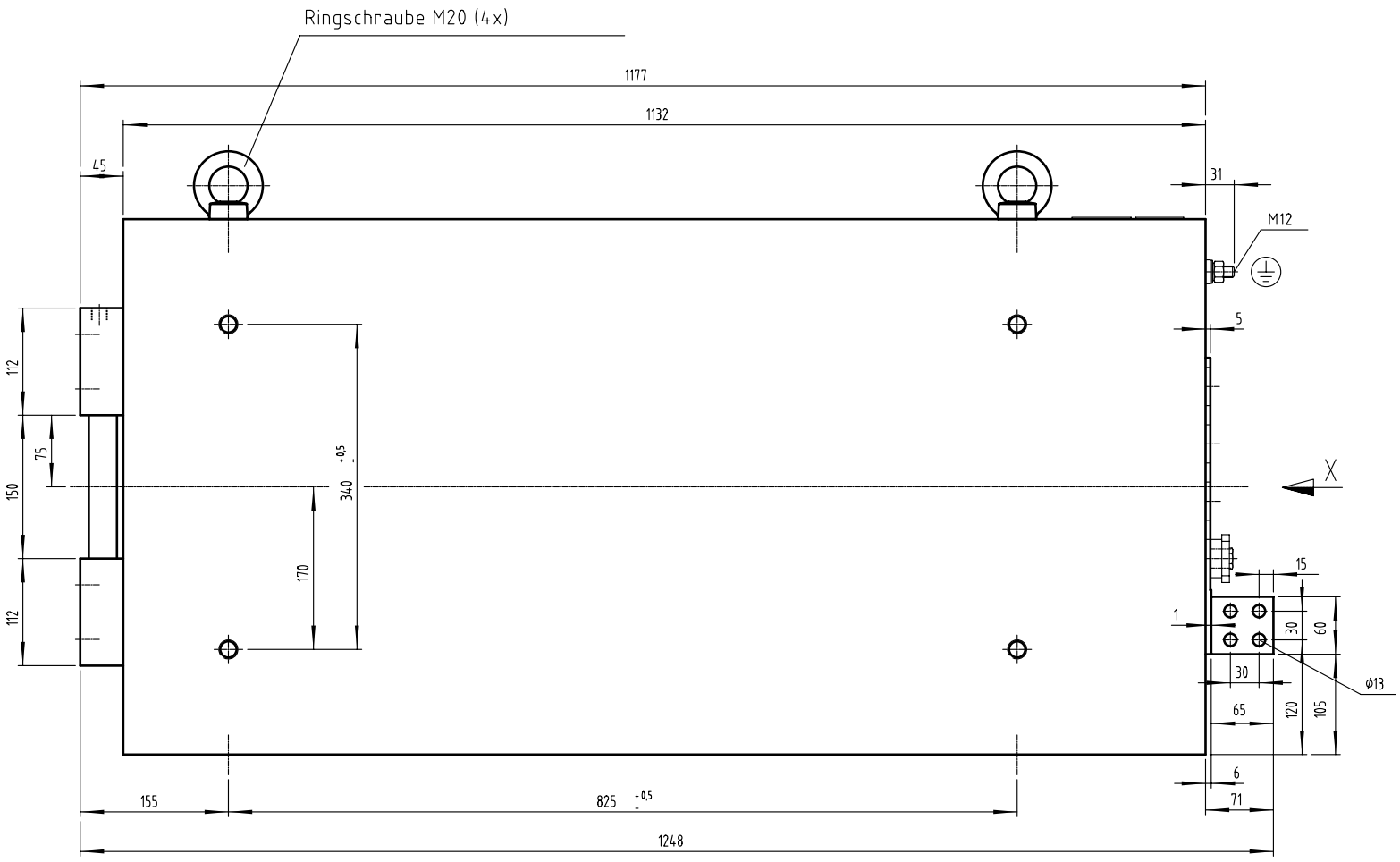

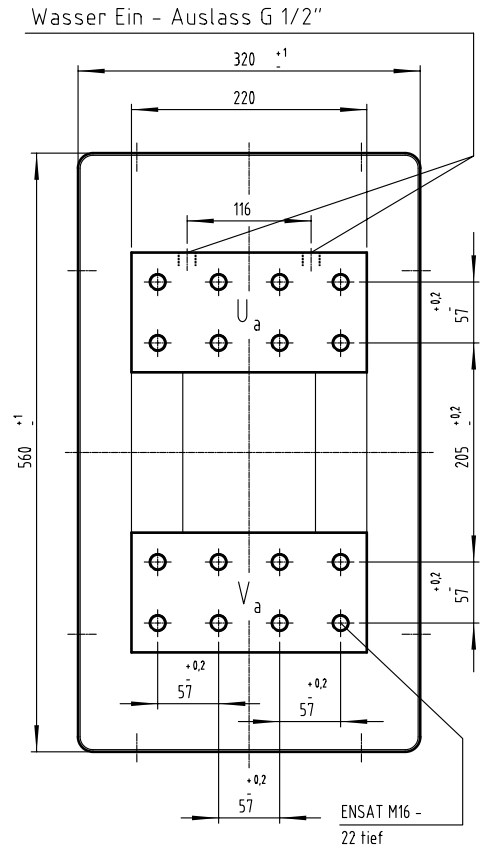

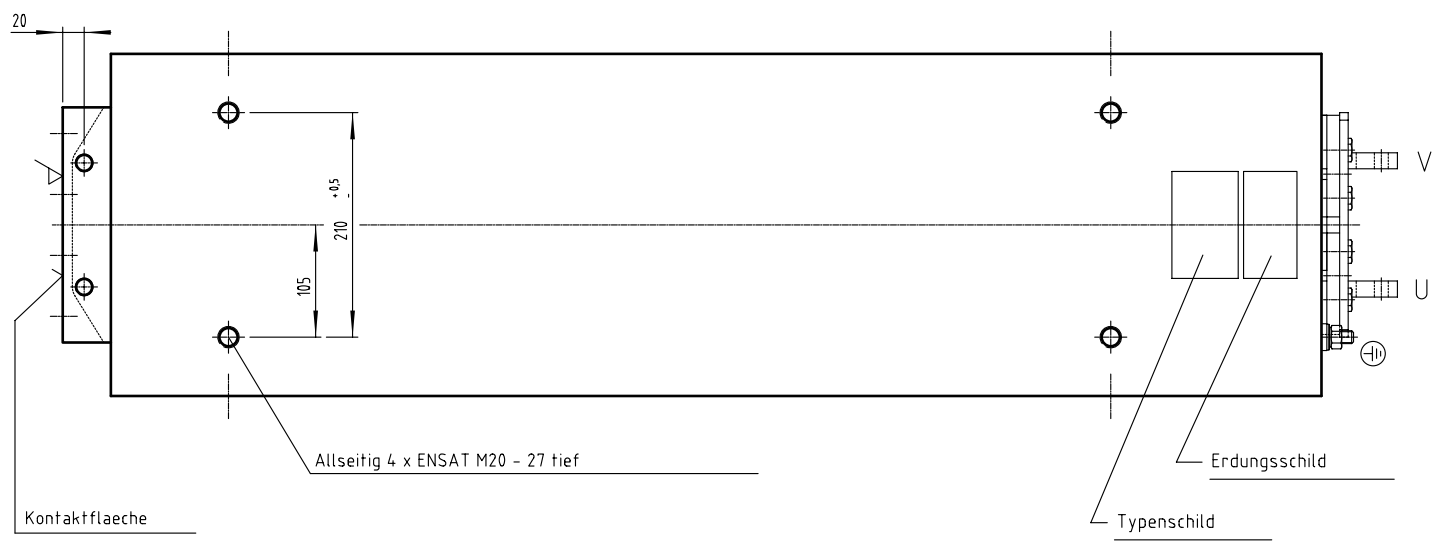

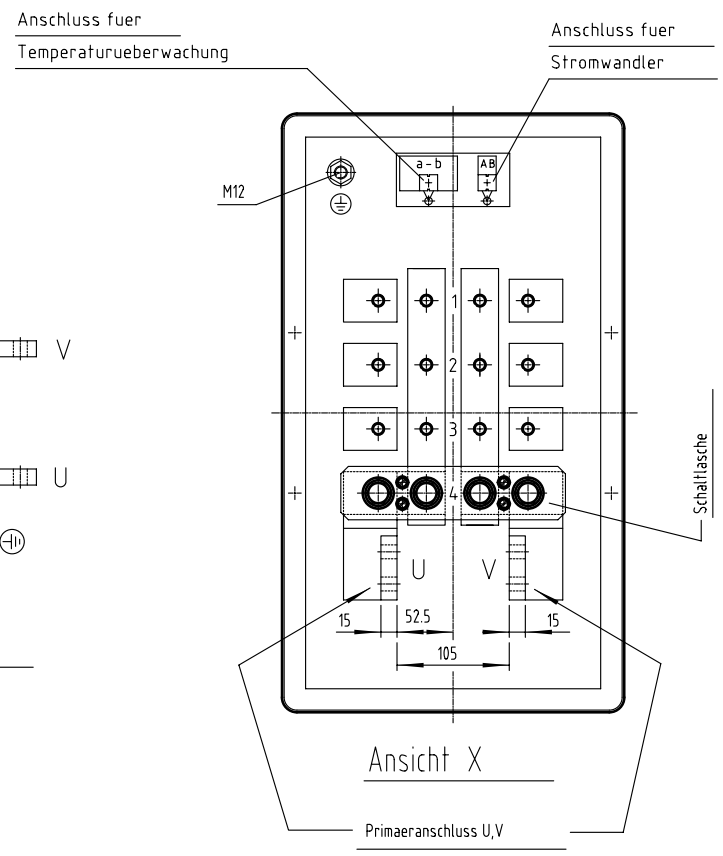

$\sqrt{} = \sqrt{R_a\ 3{,}2}$ Ausfuehrung: vollvergossen

V2A - Gehaeuse

Technische Aenderungen vorbehalten

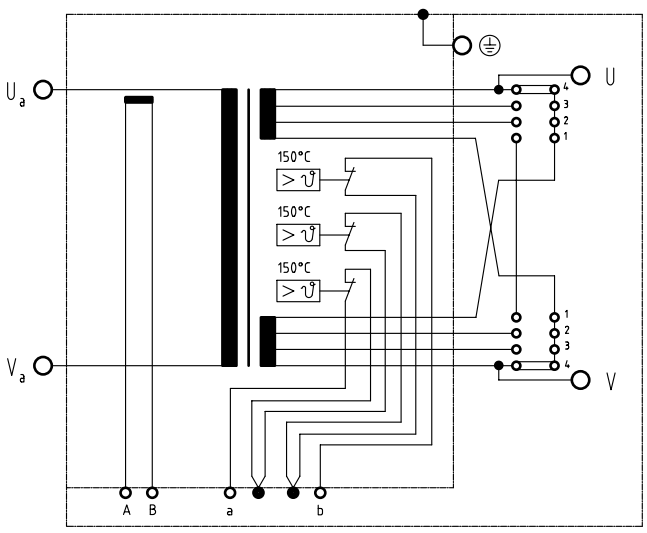

Klemme A-B : Stromwandler sekundaer

Messspannung U = 150 mV/kA 3,0% $^{+}_{-}$

an 1kOhm Buerde.

Klemme a-b : 3 Temperaturwaechter primaer 150°C

Temperaturwaechter ausserhalb der

Vergussmasse in Reihe geschaltet.

B_T= 1,25T

Zur besonderen Beachtung: Sekundaerspannung U_a-V_a ist > 25V ~
Schutzmassnahmen gemaess DIN-VDE 0545 und 0113 Teil1,EN 50063 und
EN 60204 erforderlich.

NORM : EXPERT-Standard	Primaer-spannung U_{1N} / V	Frequenz f / Hz	Primaerdauer-strom max I_{1P} / A	Kurzschluss-Werte: Spannung U_{cc} %	Leistungsf. cos φ_{cc}	Strom I_{2cc} /kA	Teile-Nummer.:
X-7-36,4-730-400-TM	400	50	1818	4,1	0,66	487	TEH730/0002

Sek-Spannung U_{20} / V	Stufe 1	Stufe 2	Stufe 3	Stufe 4	Stufe 5
	18,2	25,0	30,8	36,4	

Sek-Dauerstrom I_{2P} /kA; X=100% 20,0

Kuehlwassermenge min.: 10-12 l/min
Eingangstemperatur max.: 30°C
Druckabfall max.: 0,6 bar

Schutzmassnahmen: DIN; VDE 0113/86; VDE 0545/EN50063

Normen : DIN 44766; DIN 40050; ISO 5826;VDE

Fuer Masse ohne Toleranzangaben gelten
Abmasse nach DIN 2768-mittel

Transformator

Heiztechnik

S_{100} kVA = 730; bei X = 100%

Schutzart	Isolations-klasse	Masse m / kg	Farbe	Ersatz fuer:	2004	Datum	Name
Prim-Anschlussraum : IP 00 Sek-Anschlussseite : IP 00	F	ca.1000	V2A unlackiert	Massblatt mit gleicher Nr.vom 18.01.99 Rapp	Gez.	19.02.	Ra
					Gepr.		

EXPERT
MASCHINENBAU GMBH
D-64653 LORSCH

X /7